LAMPA ZESPOLONA PRZEDNIO-TYLNA OBRYSOWA TYPU W21.1rf
FRONT-REAR END-OUTLINE LAMP ASSEMBLY TYPE W21.1rf

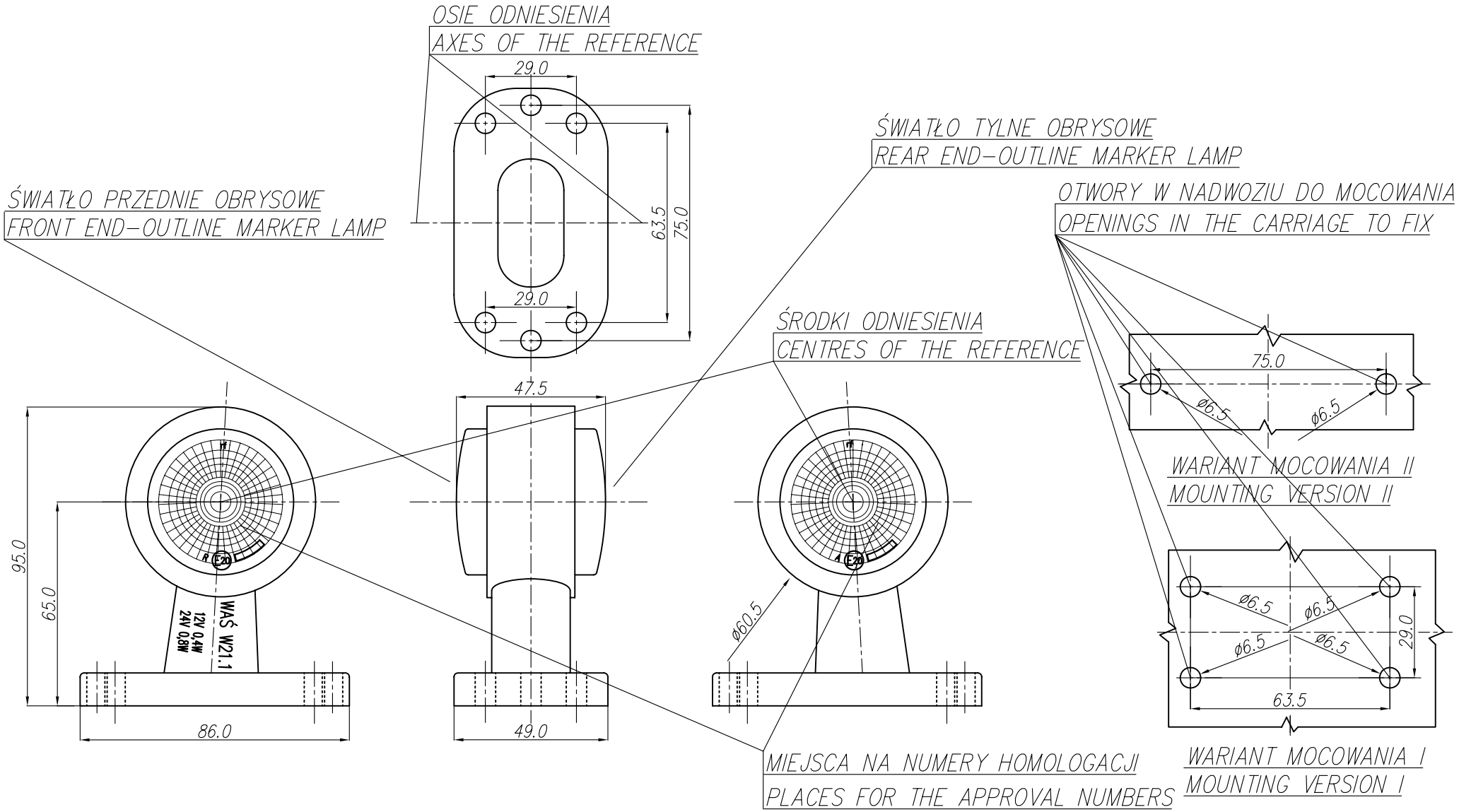

ŹRÓDŁO ŚWIATŁA: ELEKTROLUMINESCENCYJNE 12V, 24V
LIGHT SOURCE: ELECTROLUMINESCENT 12V, 24V

NINIEJSZY RYSUNEK JEST CZĘŚCIĄ WNIOSKU O HOMOLOGACJĘ
THIS DRAWING IS A PART OF THE APPLICATION FOR THE APPROVAL

GODZIKOWICE, 16.11.2009