版本号 Ver	更改通知单号 ECN	更改标记 MARK	描 述 DESCRIPTION	日期 DATE	签字 APP	校对 CHK

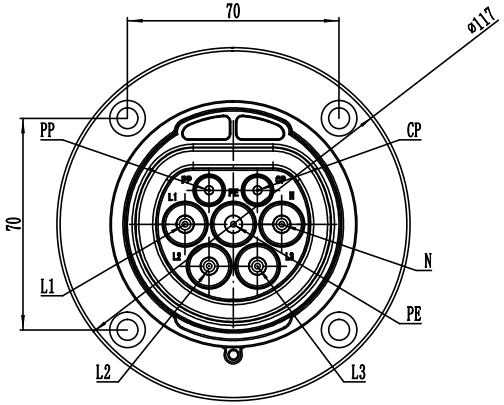

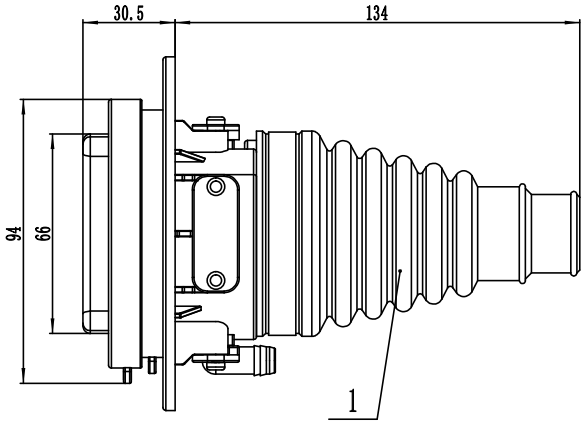

The main parameters

Rated current:32A

Operating voltage:240/415V AC

Insulation resistance:＞1000MΩ (DC500V)

Contact resistance:0.5 mΩ Max

Withstand voltage:2000V

Plastic shell fire rating: UL94 V-0

Coupled insertion force: 45<F<80

Protection class: IP44

Housing: Thermoplastic

Conductor:Copper alloy,silver-plated surface

Working environment temperature: -30℃ to +50℃

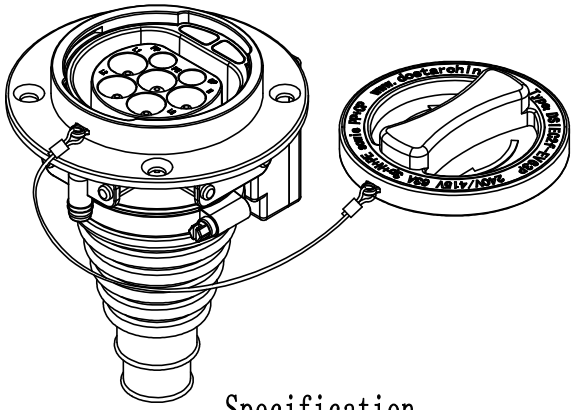

Mode of connection

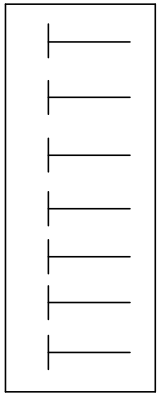

1 L1
2 L2
3 L3
4 N
5 PE
6 CP
7 PP

Installation size

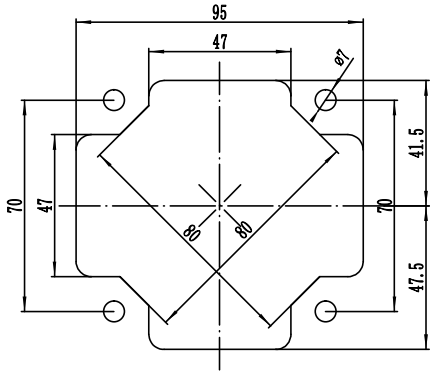

Specification

Function	32A 240/415V AC
L1 (1)	6 mm^2
L2 (2)	6 mm^2
L3 (3)	6 mm^2
N (4)	6 mm^2
PE (5)	6 mm^2
CP (6)	0.75 mm^2
PP (7)	0.75 mm^2

Note:Show polarity at the end of wire

Changing Cable 3P+N+PE+PP+CP

The socket was designed according to 62196-2 IEC 2010 SHEET 2-IIf Standard

序号 pos	图号 DRAW NO.	名称 DESIGNATION	数量 AMOUNT	材料\规格 MATERIAL\SPECIFICATION	外观\颜色 APPEARANCE\COLOUR	备注 REMARKS
1		socket	1		Black	DSIEC2f-G-EV32S

图样标记 DWG. SYM	S	投影标记 PROJ. SYM					
材料 MATL			重量 WEIGHT		名称 NAME	ES AC Charging Plug	
设计 DESIGNED	日期	审核 CHECK	日期	标准化 STDCHECKED	日期	图号 DRAW NO.	纸幅 SIZE A3 / 比例 SCALE
校对 CHECKED	日期	工艺 PROCESS	日期	批准 APPROVED	日期	品号 PART NO.	DSIEC2f-G-EV32S-3 / 第 张 共 张 SHEET OF