Manual de instrucciones — ESPAÑOL (es)

Traducción del manual original

NOTA

El dispositivo está construido y fabricado para su utilización con maquinaria móvil, su operación dentro de los límites de las condiciones de funcionamiento especificadas, así como su instalación según estas instrucciones.

- Utilizar el producto únicamente en su estado original.
- Prestar atención a que la instalación sea conforme a los requisitos de compatibilidad electromagnética.
- ¡No emplear medios agresivos!
- Todos los cables de conexión deben seleccionarse en función de las corrientes y características de ambiente predominantes.

Si no se respetan las condiciones ambientales, el funcionamiento seguro del producto ya no queda garantizado

Ⓐ **Dimensiones** en mm (in)

Ⓑ **Fijación de módulo y distancia de montaje** en mm (in)

Ⓒ **Vista general de conexiones**

Ⓓ **Datos técnicos**

Símbolo	Parámetro	Condiciones
	Material de la vivienda	Plástico
	Instalación	Conexión del tornillo 3 x M5
Wt	Peso	
Isw	Corriente de la conmutación	
	Número I/Os	16, 2 ports puenteados (Ports 7 & 9 y 8 & 10)
∑	Corriente total salida	
Ta	Temperatura de servicio	
Tst	Temperatura de almacén	
Uin	Tensión de alimentación	
DoP	Clase de protección	

Ⓔ **Indicación LED**

Estados operativos	Color	Estado
I/O	Amarillo	LED izquierdo - I/O A LED derecho - I/O B

Encontrará información adicional, notas relativas a la planificación y accesorios en el manual y/o en la hoja técnica:
http://www.data-panel.eu
¡Importante! Leer detenidamente antes del uso.
Guardar para futuras consultas.
Símbolos: https://www.iso.org/obp

Mode d'emploi — FRANÇAIS (fr)

Traduction de la notice originale

REMARQUE

Le dispositif et conçu et fabriqué pour une utilisation sur des machines de travail mobiles, un fonctionnement dans le cadre des conditions environnementales spécifiées et une installation conforme à ce manuel d'utilisation.

- N'utiliser le produit que dans son état d'origine.
- Veiller à une installation conforme aux prescriptions CEM.
- Ne pas utiliser de milieux agressifs.
- Les câbles de raccordement doivent être choisis en fonction des courants principaux et des caractéristiques environnementales.

Si les conditions d'environnement ne sont pas satisfaites, il n'est pas possible de garantir l'opération sûre du produit.

Ⓐ **Dimensions** en mm (in)

Ⓑ **Fixation du module et distance de montage** en mm (in)

Ⓒ **Schéma de raccordements**

Ⓓ **Caractéristiques techniques**

Symbole	Paramètre	Conditions
	Matériau du boîtier	Plastique
	Installation	Raccordement de vis 3 x M5
Wt	Poids	
Isw	Courant de commutation	
	Nombre I/Os	16, 2 ports pontés (Ports 7 & 9 et 8 & 10)
∑	Courant total de sortie	
Ta	Température de service	
Tst	Température de stockage	
Uin	Tension d'alimentation	
DoP	Indice de protection	

Ⓔ **Affichage LED**

États de fonctionnement	Couleur	État
I/O	Jaune	LED gauche - I/O A LED droite - I/O B

Vous trouverez des informations générales, des remarques relatives à la planification et les accessoires dans le manuel et/ou dans la fiche technique:
http://www.data-panel.eu
Important ! Lire attentivement avant l'utilisation.
Conserver pour une consultation ultérieure.
Symboles: https://www.iso.org/obp

Betriebsanleitung — DEUTSCH (de)

Originalbetriebsanleitung

HINWEIS

Das Gerät ist konstruiert und gefertigt für den Einsatz auf mobilen Arbeitsmaschinen, den Betrieb innerhalb der spezifizierten Umgebungsbedingungen sowie die Installation gemäß dieser Anleitung.

- Produkt nur im Originalzustand verwenden.
- Auf EMV-gerechte Installation achten.
- Kein Einsatz aggressiver Medien.
- Alle Anschlussleitungen sind entsprechend der vorherrschenden Ströme und Umgebungseingenschaften zu wählen.

Wenn Umgebungsbedingungen nicht eingehalten werden, ist ein sicherer Betrieb des Produkts nicht mehr gewährleistet.

Ⓐ **Abmessungen** in mm (in)

Ⓑ **Modulbefestigung und Montageabstand** in mm (in)

Ⓒ **Anschlussübersicht**

Ⓓ **Technische Daten**

Symbol	Parameter	Bedingungen
	Gehäusematerial	Kunststoff
	Befestigung	Schraube 3 x M5
Wt	Gewicht	
Isw	Schaltstrom	
	Anzahl I/Os	16, 2 gebrückte Ports (Ports 7 & 9 und 8 & 10)
∑	Summenstrom Ausgang	
Ta	Betriebstemperatur	
Tst	Lagertemperatur	
Uin	Versorgungsspannung	
DoP	Schutzart	

Ⓔ **LED Anzeige**

Betriebszustände	Farbe	Status
I/O	Gelb	Linke LED - I/O A Rechte LED - I/O B

Hinweise zur Planung, Hintergrundinformationen und Zubehör finden Sie im Handbuch und/oder Datenblatt:
http://www.data-panel.eu
Wichtig! Vor Gebrauch sorgfältig lesen.
Aufbewahren für späteres Nachschlagen.
Symbole: https://www.iso.org/obp

Operating instructions — ENGLISH (en)

Translation of the original instructions

NOTE

The device is designed and manufactured for the use on mobile machinery, the operation within the specified ambient conditions and the installation according to the present instructions.

- Use the product only in its original state.
- Ensure EMC-compliant installation.
- Do not use aggressive media.
- All connecting cables have to be selected according to the prevailing currents and ambient characteristics.

Safe operation of the product cannot be guaranteed if the ambient conditions are not met.

Ⓐ **Dimensions** in mm (in)

Ⓑ **Module fastening and assembly spacing** in mm (in)

Ⓒ **Connection overview**

Ⓓ **Technical Data**

Symbol	Parameter	Conditions
	Housing material	Plastic
	Installation	Screw connection 3 x M5
Wt	Weight	
Isw	Switching current	
	Number of I/Os	16, 2 mirrored ports (ports 7 & 9 and 8 & 10)
∑	Total output current	
Ta	Operating temperature	
Tst	Storage temperature	
Uin	Supply voltage	BATTERY
DoP	Degree of protection	

Ⓔ **LED indication**

Operating States	Color	Status
I/O	Yellow	Left LED - I/O A Right LED - I/O B

Planning information, background information and accessories can be found in the manual and/or data sheet:
http://www.datapanel.com
http://www.data-panel.eu
Important! Read carefully before use.
Keep it for future reference.
Symbols: https://www.iso.org/obp

Data Panel Corp.
181 Cheshire Lane, Suite 300
Minneapolis MN, 55441
USA

AMERICAS
+1-952-941-3511
+1-952-941-3931
info@datapanel.com
www.datapanel.com

EUROPE
+49-7191-904369-10
+49-7191-904369-99
info@data-panel.eu
www.data-panel.eu

en	Operating instructions
de	Betriebsanleitung
fr	Mode d'emploi
es	Manual de instrucciones
it	Istruzioni per l'uso
pl	Instrukcja obsługi
pt	Manual de instruções
ru	Руководство по эксплуатации
tr	Kullanım kılavuzu
zh	使用说明书

W017

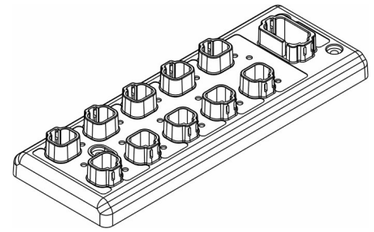

M001 M002 6182 6183 M021

xDB-1-SIM

Ⓒ



DT14-18PA
DT16-18SA
or compatible



DT15-4PA
DT06-4S
or compatible

PIN	PORT	POWER
1	Port 1, Pin 4: I/O 1A	Pin 1 = BATTERY
2	Port 1, Pin 2: I/O 1B	Pin 3 = GROUND
3	Port 2, Pin 4: I/O 2A	
4	Port 2, Pin 2: I/O 2B	**I/O-SIGNAL**
5	Port 3, Pin 4: I/O 3A	Pin 2 = I/O B
6	Port 3, Pin 2: I/O 3B	Pin 4 = I/O A
7	Port 4, Pin 4: I/O 4A	
8	Port 4, Pin 2: I/O 4B	
9	Port 5, Pin 4: I/O 5A	
10	Port 5, Pin 2: I/O 5B	
11	Port 6, Pin 4: I/O 6A	
12	Port 6, Pin 2: I/O 6B	
13	Port 7 & 9, Pin 2: I/O 7A	
14	Port 7 & 9, Pin 2: I/O 7B	
15	Port 8 & 10, Pin 2: I/O 8A	
16	Port 8 & 10, Pin 2: I/O 8B	
17	BATTERY	
18	GROUND	

Ⓓ

Uin	8 ... 32 V ⎓
Isw	13 A per Pin
∑	13 A
Wt	680 g (1.5 lb)
Ta	-40 ... 80 °C
Tst	-45 ... 85 °C
DoP	IP67

Ⓔ

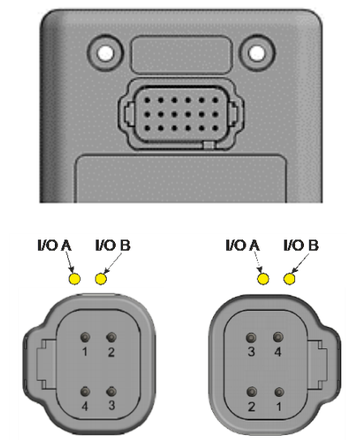

Ⓐ

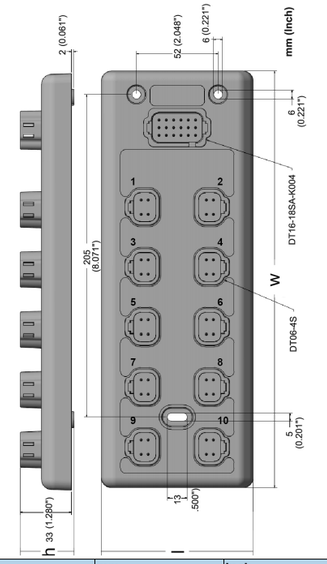

	mm	inch
l	97	3.802
w	265	10.427
h	34	1.341

Ⓑ

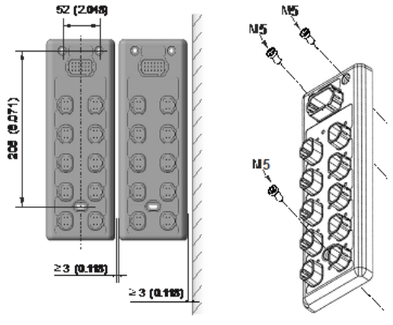

M5		1,8 ... 2,2 Nm 15.9 ... 19.5 lbf in

© Data Panel

使用说明书 — 中国（zh）

原版使用说明书译文

提示

该设备专为在移动式机床上使用而设计与生产。设备的安装方式必须遵照这份指南中的内容，且必须在指定的周围环境下运行。

- 只能在产品保持原始状态时使用。
- 安装时必须符合EMC（电磁兼容性）规定。
- 不允许使用任何腐蚀性介质。
- 必须根据主要电流和环境特性，分别选择每一条连接电缆。

如果不能满足所有针对周围环境的要求，则无法保障产品安全可靠地运行。

A 尺寸单位mm（in）

B 模块固定和安装距离单位mm（in）

C 接线概览

D 技术数据

标识	参数	前提条件
	外壳材料	塑料
	安装	螺丝连接 3 x M5
Wt	重量	
Isw	开关电流	
	数量 I/Os	16，2个桥接的端口 (Ports 7 & 9 和 8 & 10)
Σ	总和电流 输出端	
Ta	工作温度	
Tst	存放温度	
Uin	电源电压	
DoP	防护类型	

E LED指示灯

运营状态	颜色	状态
I/O	黄色	左LED - I/O A 右LED - I/O B

您可以从使用手册和/或数据表内找到设备规划、背景资料与配件方面的提示信息：
http://www.data-panel.eu
注意！使用前请仔细阅读。
保存好，以便将来查阅。
符号：https://www.iso.org/obp

Kullanım kılavuzu — TÜRK (tr)

Orijinal kullanım kılavuzunun çevirisi

BİLGİ

Cihaz mobil iş makineleri üzerinde kullanılmak üzere ve spesifik çevre koşulları içinde çalıştırma amacıyla tasarlanmıştır ve bu kılavuz doğrultusunda kurulmalıdır.

- Ürünü sadece orijinal halde kullanın.
- EMV'ye uygun kurulum olmasına dikkat edin.
- Aşındırıcı maddeler kullanmayın.
- Bütün bağlantı kabloları mevcut olan akımlara ve ortam özelliklerine göre seçilmelidir.

Çevre koşullarına riayet edilmezse, ürünün güvenli çalıştırılması garanti edilemez.

A Ebatlar, mm (inç) cinsinden

B Modül sabitlemesi ve montaj mesafesi, mm cinsinden

C Bağlantıya genel bakış

D Teknik veriler

Sembol	Parametre	Koşullar
	Gövde malzemesi	Plastik
	Yükleme	Vida bağlantısı 3 x M5
Wt	Ağırlık	
Isw	Anahtarlama akımı	
	Numarası I/Os	16, 2 küprülü port (Ports 7 & 9 ve 8 & 10)
Σ	Çıkıştaki toplam akım	
Ta	Çalışma sıcaklığı	
Tst	Depolama sıcaklığı	
Uin	Besleme voltajı	
DoP	Koruma sınıfı	

E LED gösterge

Faaliyet devletleri	Renk	Durum
I/O	sarı	Sol LED - I/O A Sağ LED - I/O B

Planlamayla ilgili bilgileri, arka plan bilgilerini ve aksesuarları el kitabında ve/veya veri sayfasında bulabilirsiniz:
http://www.data-panel.eu
Önemli! Kullanmadan önce dikkatlice okuyun.
Daha sonra basvurmak üzere muhafaza edin.
Semboller: https://www.iso.org/obp

Руководство по эксплуатации — РУССКИЙ (ru)

Перевод оригинального руководства по эксплуатации

УКАЗАНИЕ

Прибор разработан и изготовлен для использования в передвижных рабочих машинах, для работы в указанных условиях окружающей среды, а также для установки в соответствии с данным руководством.

- Использовать изделие только в первоначальном состоянии.
- Установка должна соответствовать требованиям ЭМС.
- Использование агрессивных сред запрещено.
- Все соединительные кабели следует выбирать в соответствии с преобладающими токами и характеристиками окружающей среды.

Безопасная эксплуатация изделия не может быть гарантирована, если не соблюдаются условия окружающей среды.

A Размеры в мм (дюймах)

B Крепление модуля и расстояние монтажа в мм (дюймах)

C Обзор подключений

D Технические данные

Символ	Параметр	Условия
	Материал корпуса	Пластик
	Установки	Резьбовое соединение 3 x M5
Wt	Вес	
Isw	Ток переключения	
	Номер I/Os	16, 2 порта, соединенные перемычкой (Ports 7 & 9 и 8 & 10)
Σ	Суммарный ток на выходе	
Ta	Рабочая температура	
Tst	Температура хранения	
Uin	Напряжение питания	
DoP	Степень защиты	

E Светодиодная индикация

Рабочие состояния	Цвет	Статус
I/O	Желтый	Левый светодиод - I/O A Правый светодиод - I/O B

Информация по планированию, а также дополнительные сведения и информация о принадлежностях содержится в руководстве и/или техническом паспорте:
http://www.data-panel.eu
Важно! Внимательно прочесть перед использованием.
Сохранить для использования в будущем.
Символы: https://www.iso.org/obp

Manual de instruções — PORTUGUÊS (pt)

Tradução do manual original

NOTA

O aparelho foi concebido e produzido para a utilização em máquinas de trabalho móveis, o funcionamento nas condições ambientais especificadas e a instalação de acordo com estas instruções.

- Utilizar o produto apenas no estado original.
- Assegurar uma instalação compatível com CEM.
- Não utilizar meios agressivos.
- Selecione todos os cabos de ligação de acordo com as correntes predominantes e as caraterísticas ambientais.

Se as condições ambientais não forem cumpridas, deixa de estar garantida a operação segura do produto.

A Dimensões em mm (in)

B Fixação do módulo e distância de montagem em mm (in)

C Vista geral das conexões

D Dados técnicos

Símbolo	Parâmetro	Condições
	Material da carcaça	Plástico
	Instalação	Conexão do parafuso 3 x M5
Wt	Peso	
Isw	Corrente de comutação	
	Número I/Os	16, 2 portas ponteadas (Ports 7 & 9 e 8 & 10)
Σ	Corrente total saída	
Ta	Temperatura de serviço	
Tst	Temperatura de armazenamento	
Uin	Tensão de alimentação	
DoP	Tipo de proteção	

E Indicação LED

Estados operacionais	Cor	Estado
I/O	Amarelo	LED esquerdo - I/O A LED direito - I/O B

Encontra indicações acerca do planeamento, informações gerais e de acessórios no manual de instruções e/ou nos dados técnicos:
http://www.data-panel.eu
Importante! Ler atentamente antes da utilização.
Guardar para consulta futura.
Símbolos: https://www.iso.org/obp

Instrukcja obsługi — POLSKI (pl)

Tłumaczenie instrukcji oryginalnej

WSKAZÓWKA

Urządzenie zostało skonstruowane i wykonane do stosowania na mobilnych maszynach roboczych, eksploatacji w zakresie zdefiniowanych warunków otoczenia oraz montażu zgodnie z niniejszą instrukcją.

- Użytkować produkt wyłącznie w oryginalnym stanie.
- Podczas instalowania przestrzegać wytycznych EMC.
- Nie wolno stosować agresywnych mediów.
- Wszystkie kable przyłączowe należy wybrać odpowiednio do panujących prądów i właściwości środowiska.

Jeżeli warunki otoczenia nie zostaną dotrzymane, nie można zagwarantować bezpiecznej eksploatacji produktu.

A Wymiary w mm (in)

B Mocowanie modułu i odstęp montażowy w mm (in)

C Przegląd połączeń

D Dane techniczne

Symbol	Parametr	Warunki
	Materiał obudowy	Plastikowy
	Instalacji	Śrubowe 3 x M5
Wt	Waga	
Isw	Prąd przełączania	
	Numer I/Os	16, 2 zmostkowane porty (Ports 7 & 9 i 8 & 10)
Σ	Prąd sumaryczny na wyjściu	
Ta	Temperatura robocza	
Tst	Temperatura przechowywania	
Uin	Napięcie zasilania	
DoP	Stopień ochrony	

E Dioda LED

Stany operacyjne	Kolor	Stan
I/O	Żółta	Lewa dioda LED - I/O A Prawa dioda LED - I/O B

Wskazówki dotyczące projektowania, szczegółowych informacji i osprzętu podane są w podręczniku i/lub karcie danych technicznych:
http://www.data-panel.eu
Ważne! Przed użyciem uważnie przeczytać.
Przechowywać do późniejszego użytku.
Symbole: https://www.iso.org/obp

Istruzioni per l'uso — ITALIANO (it)

Traduzione delle istruzioni originali

NOTA

L'apparecchio è progettato e costruito per l'impiego su macchinari mobili, il funzionamento all'interno di condizioni ambientali specifiche e un'installazione conforme alle presenti istruzioni.

- Impiegare il prodotto solo se nel suo stato originale.
- Eseguire l'installazione compatibilmente con la CEM.
- Non usare fluidi aggressivi.
- Tutti i cavi di alimentazione vanno selezionati secondo le correnti e le proprietà ambientali predominanti.

Se le condizioni ambientali non sono rispettate non è più garantito l'esercizio in sicurezza del prodotto.

A Dimensioni in mm (in)

B Fissaggio del modulo e distanza di montaggio in mm (in)

C Vista generale di collegamento

D Dati tecnici

Simbolo	Parametro	Condizioni
	Materiale abitativo	Plastica
	Installazione	Collegamento a vite 3 x M5
Wt	Peso	
Isw	Corrente di commutazione	
	Numero I/Os	16, 2 port ponticellate (Ports 7 & 9 e 8 & 10)
Σ	Corrente cumulativa uscita	
Ta	Temperatura d'esercizio	
Tst	Temperatura di stoccaggio	
Uin	Tensione di alimentazione	
DoP	Grado di protezione	

E Visualizzazione LED

Stati operativi	Colore	Stato
I/O	Giallo	LED sinistro - I/O A LED destro - I/O B
Power	Verde	blu

Altre note sulla progettazione, informazioni di base e indicazioni relative agli accessori sono riportate nel manuale e/o nella scheda tecnica:
http://www.data-panel.eu
Importante! Leggere attentamente prima dell'utilizzo.
Conservare per consultazioni successive.
Simboli: https://www.iso.org/obp

© Data Panel