Technische Daten

Allgemeine Daten

Umgebungstemperatur.....-40°C bis +85°C
Schutzart.....IP67 / IEC 529
Vibration.....4G / 50-2000Hz
Schock.....6G /11msec
Gewicht.....160gr

Elektrische Daten

Min. Isolationswiderstand.....100 MOhm
Hochspannungsfestigkeit.....1050 V für 1 min
Max. Kontaktspannungsabfall bei Nennlast.....150mV
Betriebsspannung.....bis 32VDC
Dauerstrom.....250A-
Überlast (führen).....500 A- für 180sec
1000 A- für 30sec
2500 A- für 5sec

Lebensdauer und Schaltvermögen

Mechanisch.....20 000 Schaltspiele
Nennlast 250A-.....10 000 Schaltspiele
Überlast 2000A-.....10 Schaltspiele

Sonstige Angaben

Gehäusewerkstoff.....PA GF schwarz
Schalthebelwerkstoff.....PA GF rot
Anschlußquerschnitt bei Nennlast.....min. 70mm2
Einbaulage.....beliebig
Schalthebel.....rot, abziehbar (mit Bajonettabdichtung)
Bedienhebel-Ersatzteil-Nr.....(35.200.014) A 000 545 12 44

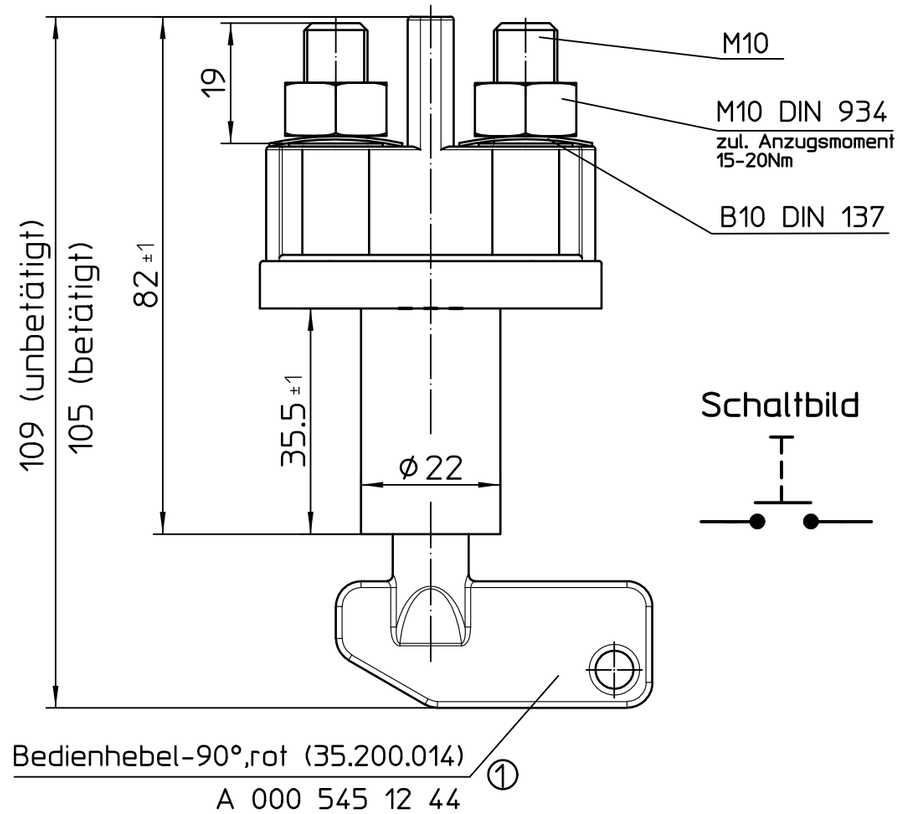

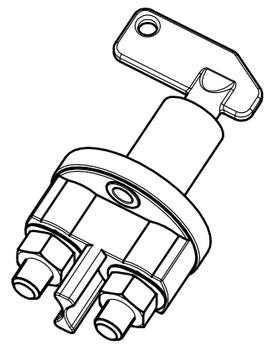

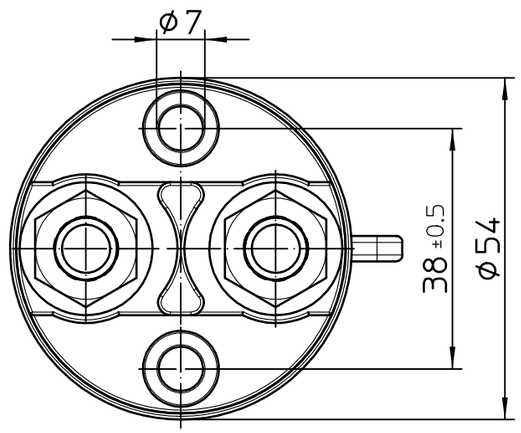

Für diese Zeichnung behalten wir uns das Urheberrecht gemäß DIN 34 vor

Zeichnungsnummer

Lf.Aend./supp.rev.	Lieferant/supplier	ZGS	ED-KB	Auftr.-Nr./order no.	federf.Abt./resp.dep.

Mercedes-Benz Benennung/title
Batterietrennschalter 250A

CAD	Datum/date	Name/name
Pruef/check		
Norm/stand.		
Freig./rel.		

Mercedes-Benz Sach-Nr./basic number	Masse/mass (kg)	System/system	Format/size	Blatt/sheet
A 001 545 08 08				

Keine Änderung ohne Zulassung der federführenden Konstruktion/Any alterations are subjekt to the approval of the design department

Lfd. Nr.	TÄ-Nummer	Art der Änderung	Datum	Name
1	20243	Bezeichnung Bedienhebel neu	15.12.04	Hama

	Datum	Name	Freimaßtoleranz	Maßstab
Bearb.	06.12.2001	Bochm	DIN ISO 2768 mK	1:1
Gepr.	23.05.2005	Mielk	Bl. 1 v. 1	

KÜSING Elektrotechnik - GmbH & Co KG
D - 72218 Wildberg

Werkstückkanten DIN 6784 | Oberfläche
Werkstoff
Benennung 01060663
Batterietrennschalter 250A
Zeichnungsnummer 35-202
Ers. f. | Ers. d.