HOELZLE
fahrzeugelektrik.ch

Anschluss ABS-Steckdosenbausatz für Traktoren

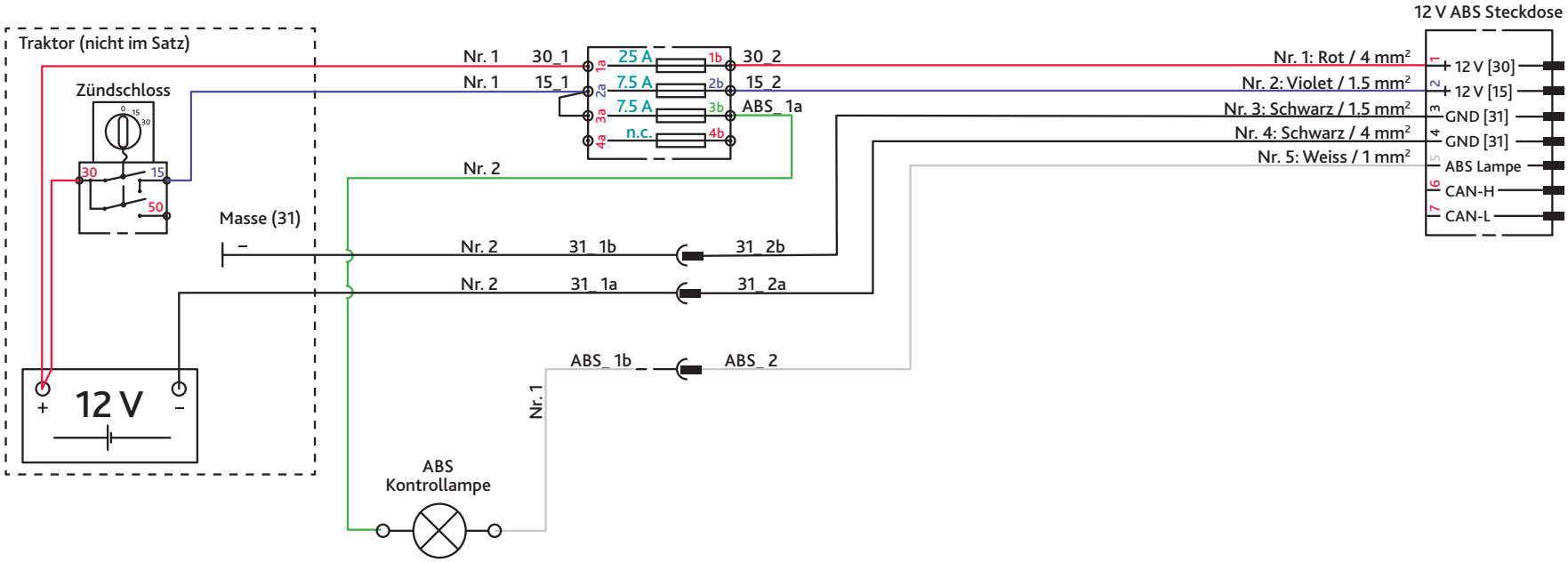

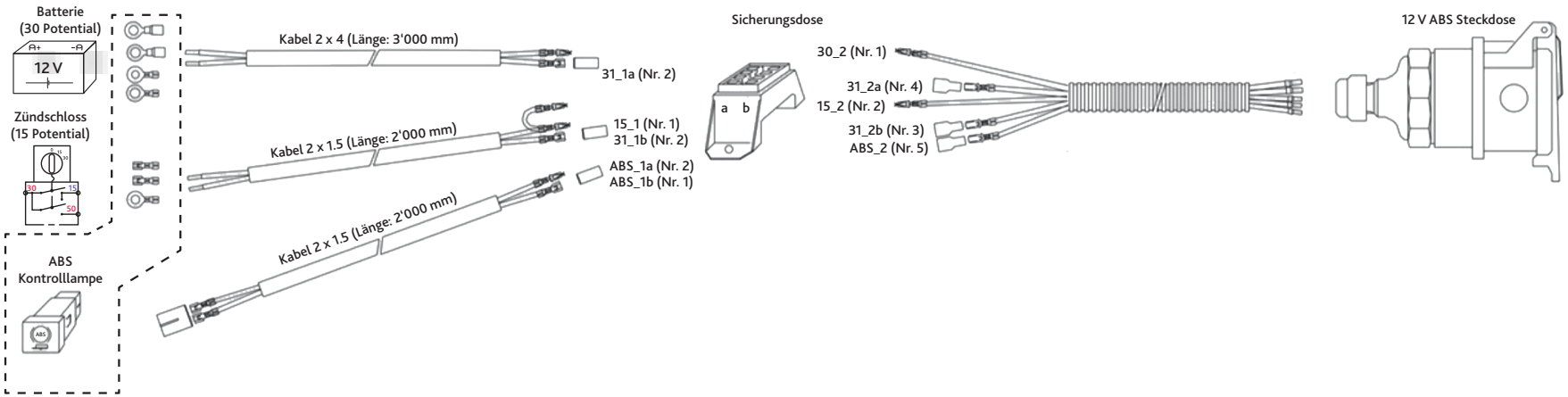

HOELZLE.info

• Preis- und Modelländerungen vorbehalten • Preise in CHF, exkl. MwSt und Gebühren | April 2021

www.hoelzle.ch | info@hoelzle.ch | T: 044 928 34 34 | F: 044 928 34 35