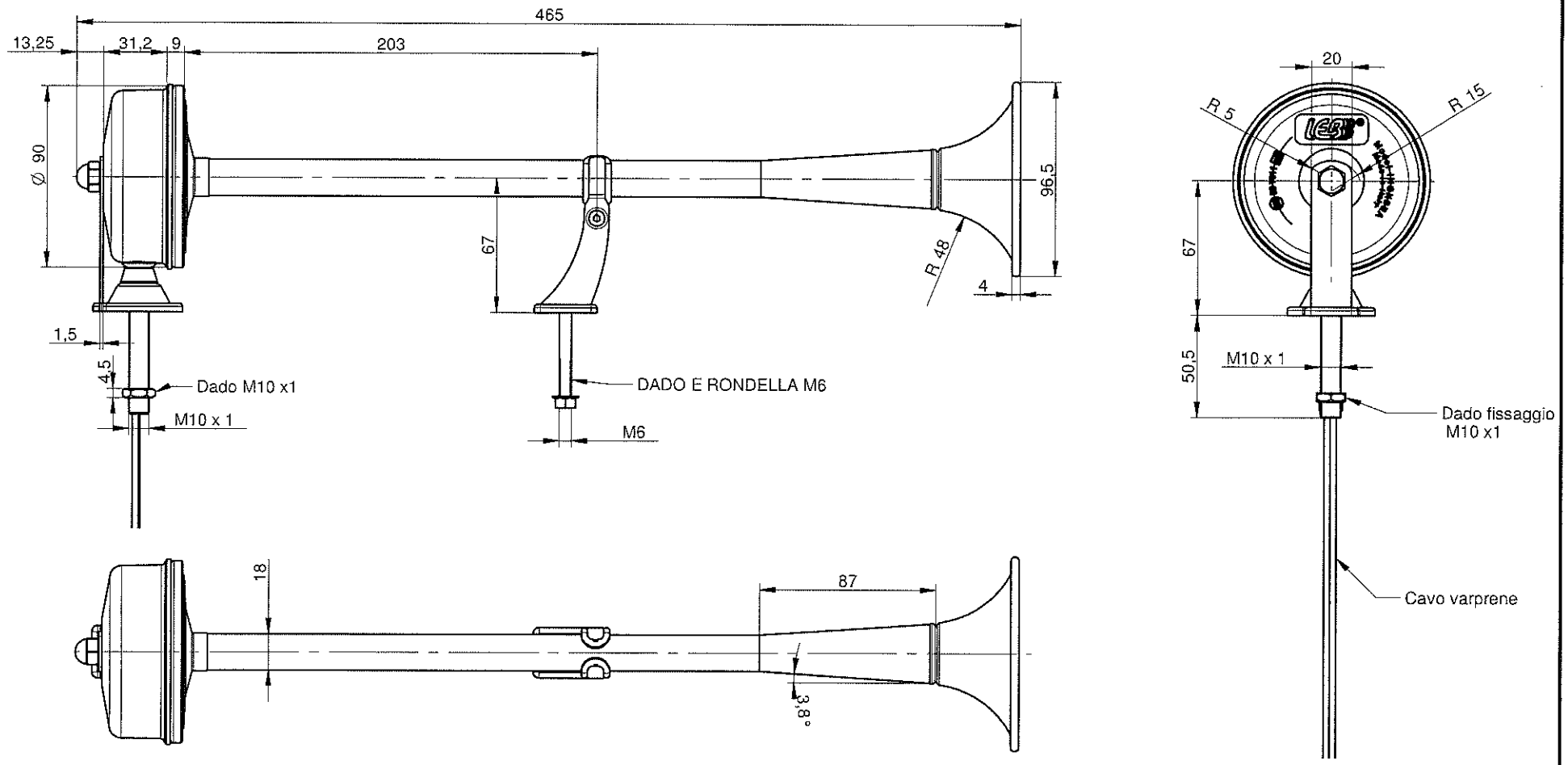

CARATTERISTICHE - SPECIFICATIONS

Tensione di prova *Nominal voltage*	*26* V (24V nominal)
Assorbimento *Absorbed current*	< 3 A
Frequenza *Frequency*	*L* 340 +- 5% Hz
Livello sonoro *Sound pressure in dB(A) with microphone at 2Mt*	105 - 118 dB(A)
Campo di funzionamento *Operating voltage*	*22* - 28 V

Modifiche :

L.E.B. S.p.A. Via Pacinotti 34 36040 BRENDOLA (VI) ITALY		Descrizione : Avvisatore Inoxseq 24 v L	Scala:
			Data: 22/02/2012
Dis. *A. S.*	Per le quote senza indicazione di tolleranza vale l'approssimazione : ± 0,5	Materiale:	File: 20D02080-002.dft
			Codice:
Ver.	Peso:	Trattamenti:	Disegno:

A termini di legge è rigorosamente vietato riprodurre o comunicare a terzi il contenuto del presente disegno

Del presente disegno è valida solamente la copia con le ultime due cifre maggiori