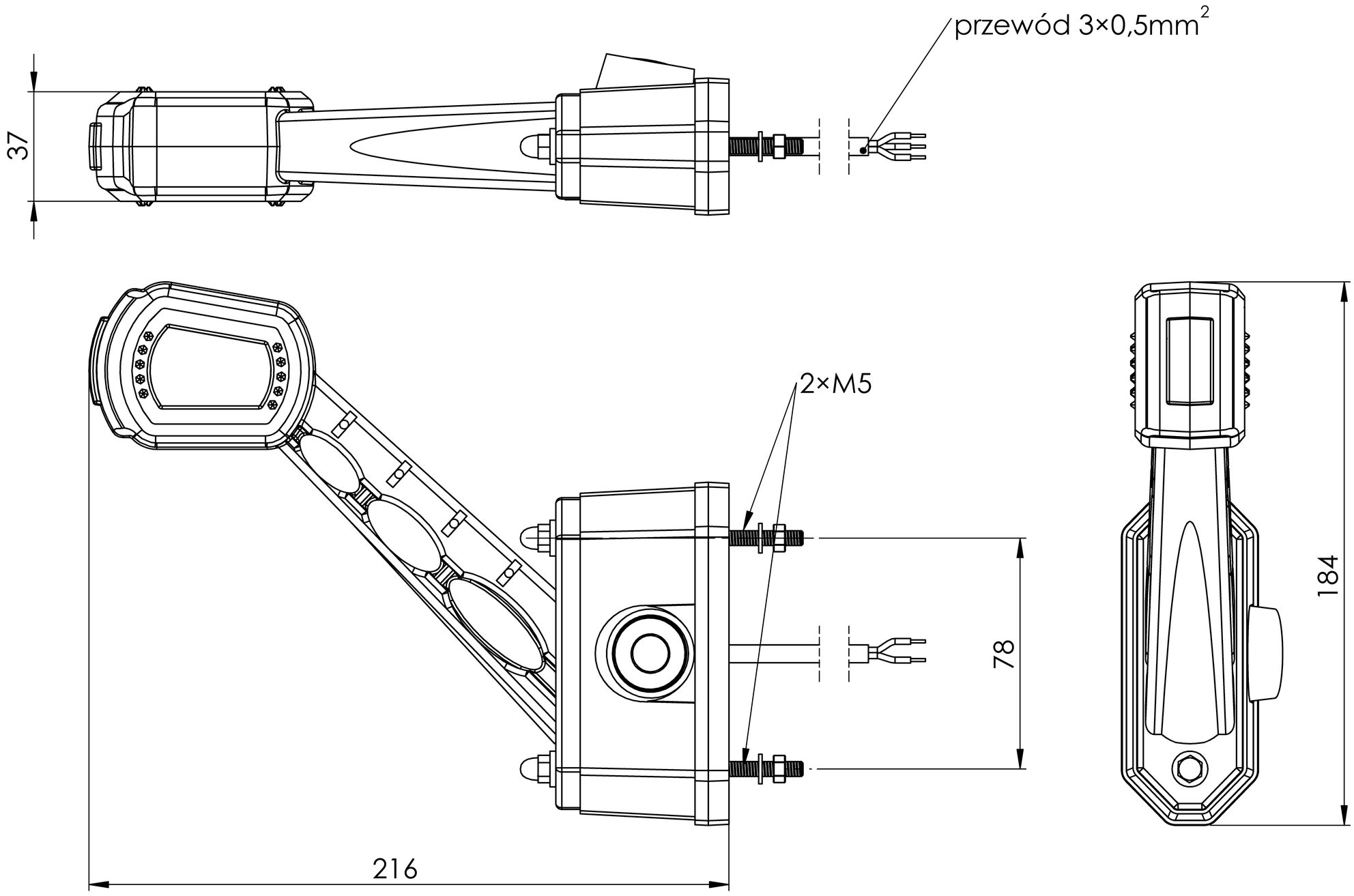
przewód 3×0,5mm²
37
2×M5
78
184
216