Rev.	Description	Date	Issued by	Checked by
C	Agg. marchio E24	26.09.17	Gasparini	Crovetti

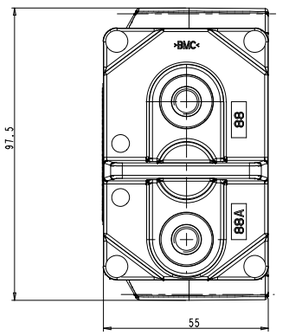

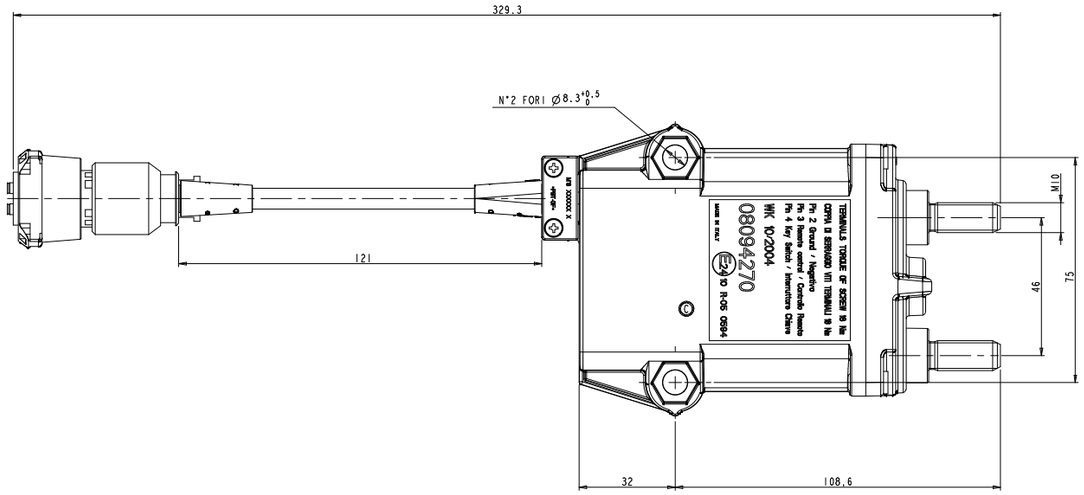

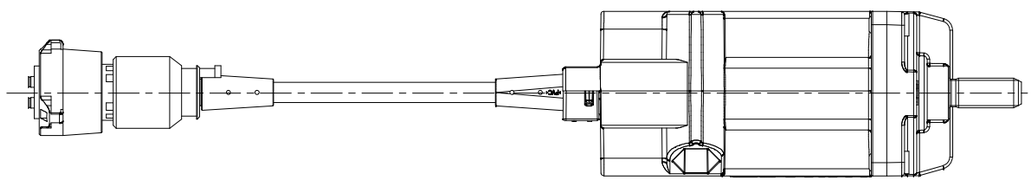

Electrical diagram (State of supply)
Schema Elettrico

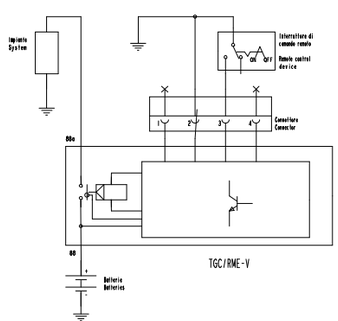

LEGENDA / LEGEND

- 1 Connettore femmina 4 poli DIN 72585-1 : 1996 in PBT colore nero
  Female connector 4 pin 72585-1 : 1996 in PBT colour black
- 2 Cablaggio a 4 vie
  Wiring 4 way
- 3 Corpo staccabatterie
  Body battery switch
- 4 Etichetta adesiva indistruttibile riportante : settimana ed anno di produzione , codice articolo e descrizione collegamenti
  Adesive label indestructible showing : week and year of production , number code and electrical wiring description

CARATTERISTICHE ELETTRICHE / ELECTRICAL CHARACTERISTICS

- Tensione nominale di funzionamento 24V
  Rated working voltage 24V
- Tensione limite di esercizio 18V ÷ 32V a 23°C
  Voltage limit operating 18V ÷ 32V at 23°C
- Corrente massima continua tra i contatti principali 250A a 23°C
  Maximum continuous current between the main contacts 250A at 23°C
- Corrente massima breve durata tra i contatti principali 2000A per 5 sec a 23°C
  Maximum curret of short duration between the main contacts 2000A for 5 sec at 23°C

CARATTERISTICHE MECCANICHE / MECHANICAL CHARACTERISTICS

- Temperatura limite di esercizio -30°C ÷ +65°C
  Operating temperature limit -30°C ÷ +65°C
- Temperatura limite di funzionamento -40°C ÷ +85°C
  Limit temperature of operation -40°C ÷ +85°C
- Grado di protezione IP65 secondo IEC 60529
  Degree of protection IP65 according IEC 60529
- Numero di manovre elettriche 45.000
  Number of electrical operations 45.000
- Numero di manovre meccaniche 45.000 a 23°C a tensione nominale e corrente di lavoro
  Number of mechanical operations 45.000 at 23°C at rated voltage and current
- Resistenza alle vibrazioni 150 m/s² secondo Menber's CPP00041
  Vibrations work resistance 150 m/s² according Menber's CPP00041
- Resistenza alla nebbia salina 300h secondo Menber's CPP00041
  Salt spray resistance 300h according Menber's CPP00041

PRESCRIZIONI / PRESCRIPTIONSù

- Stato di fornitura : contatti principali aperti
  Delivery condition : open main contacts
- Coppia di serraggio dadi M10 e rondelle in dotazione 18±1Nm
  Tightening torque nuts M10 and washers supplier 18±1Nm
- Fissare il dispositivo alla struttura mediante viti M8 con coppia di serraggio 10±2Nm
  Secure the device to the structure using screws M8 with torque 10±2Nm
- Si raccomanda di collegare il dispositivo utilizzando il kit controconnettore a 4 vie Menber's cod.00227700
  It's recommended to connect the device with the mating connector kit 4 ways Menber's cod.00227700

Per le specifiche e note mancanti fare riferimento al prodotto 08094200.

Tolleranze secondo ISO 2768-m
Tolerances according to

Scostamenti ammessi per dimensioni lineari senza tolleranza
Permissible deviations for linear dimensions without tolerance

Da 0 Fino a 6	Oltre 6 Fino a 30	Oltre 30 Fino a 120	Oltre 120 Fino a 400	Oltre 400 Fino a 1000
±0,1	±0,2	±0,3	±0,5	±0,8

Scostamenti ammessi per dimensioni angolari senza tolleranza
Permissible deviations of angular dimensions without tolerance

Da 0 Fino a 10	Oltre 10 Fino a 50	Oltre 50 Fino a 120	Oltre 120 Fino a 400	Oltre 400
±1°	±0°30'	±0°20'	±0°10'	±0°5'

Raccordi non quotati
Radius not quoted

Smussi non quotati
Grooves not quoted

Rugosità
Roughness Ra µm ≤

Peso netto
Net weight kg

Material code

Formato materiale - Material size

Descrizione materiale - Material designation

Standard LF di riferimento - LF normalization

Trat. termico e/o superficiale - Heat or surface treatment

Unificazione - Standardization

Classificazione Caratteristiche secondo ISTRUZIONE OPERATIVA 10DR001
Classification Notes according to OPERATING INSTRUCTION 10DR001

0 C 1 (10±1)

Scale 1:1

Littelfuse
Expertise Applied | Answers Delivered

LITTELFUSE CVP, Italy srl
via Ghiacciaia, 1
37045 Legnago (VR) - Italy

Descrizione / Designation

STACCABATTERIA ELETTRICO
TGC/RME-V 24V POSIT(+)

Revision	Drawn by	Name	Date	No.	Sheet
C		Mantoan D	05/04/05	08094270	1/1

A1

LITTELFUSE CVP Italy si riserva a termini di legge la proprieta' del presente documento con divieto di riprodurlo o comunicarlo a terzi senza la sua autorizzazione.
This drawing is a reserved document and shall not be reproduced or forwarded without authorization of LITTELFUSE CVP Italy

Sistema grafico C A D - Non sono ammesse varizioni o modifiche manuali