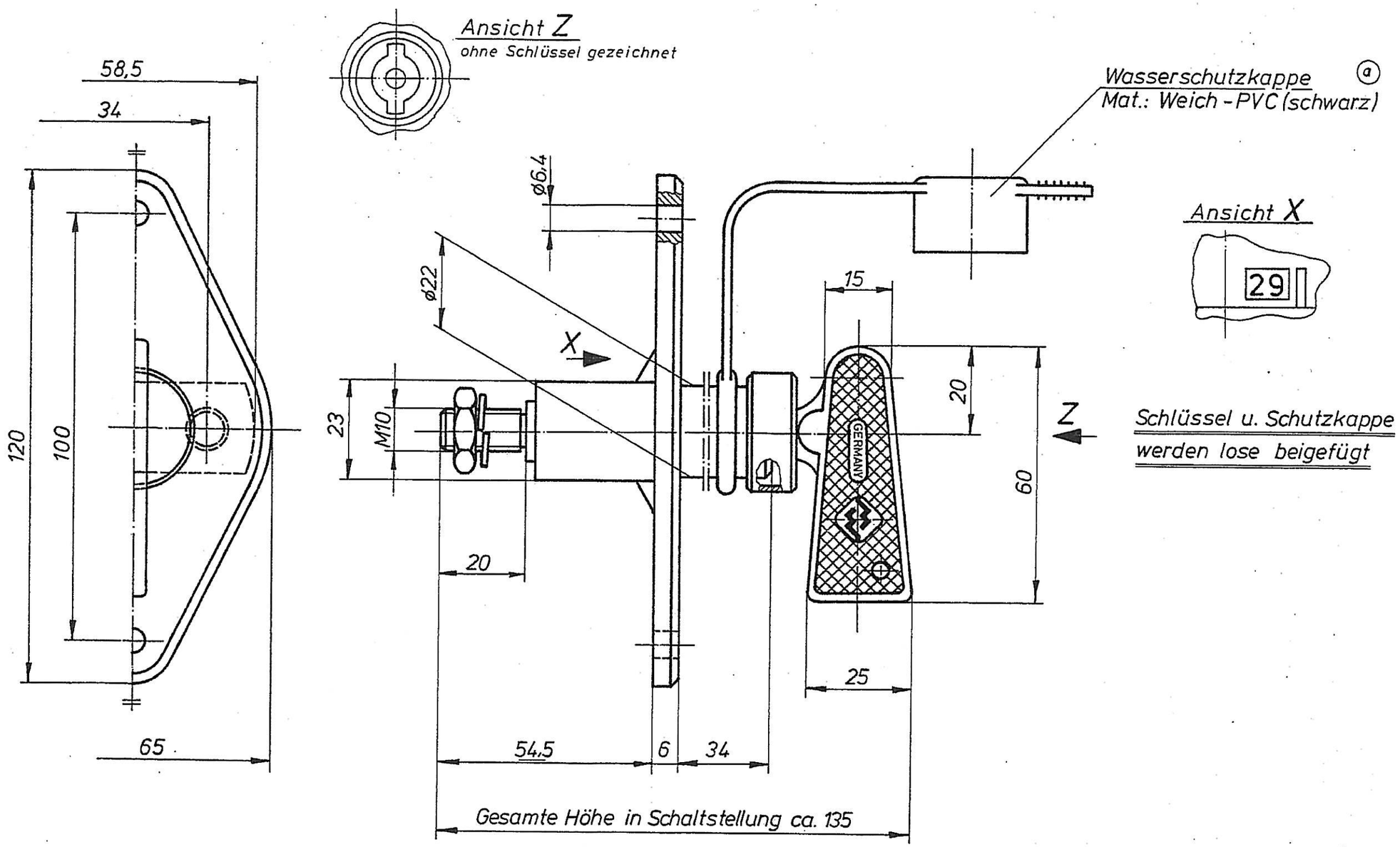

ⓑSchalter geprüft nach DIN40050IP66

DP 10760682

Ind.	Änderungen	Dat.	Name
c	Schlüsselaufnahme geändert,	9.4.90	Horst
c	Schlüssel-Nr. 14682 war 14323,	9.4.90	Horst
b	„Schalter geprüft..." hinzu	25.4.89	Fiu
a	Hinweis: (schwarz) hinzu	9.2.87	Fi.

Mittigkeitstoleranz:
Freimaßtoleranzen:
Oberfl. Beh.:
Maßstab 1:1

Batterie-Trennschalter

29 0025 c

Material:	gez. 8. 1. 85	Thü.	Blatt:
	gepr.		von: Blatt
Artikel Nr.:	Ersatz für:		Nr. der Pause:
war SK			
S ✕ N NA A	Schutzvermerk nach DIN 34 beachten		MERIT

Schaltbild	Batterie-Trennschalter mit Schraubanschlüsse M10	
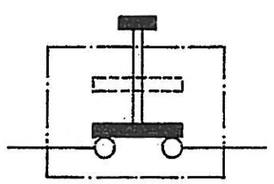	Einbauöffnung	ø 23 mm
	Lochabstand	100 mm
	Durchmesser	ø 6,4 mm
	belastbar	2500 Ampere / 5 Sek.
	Dauerbelastung	250 Ampere ohmsch
	Spannung bis	24 Volt

Schlüssel Nr.: 14682
Schutzkappe Nr.: 14322