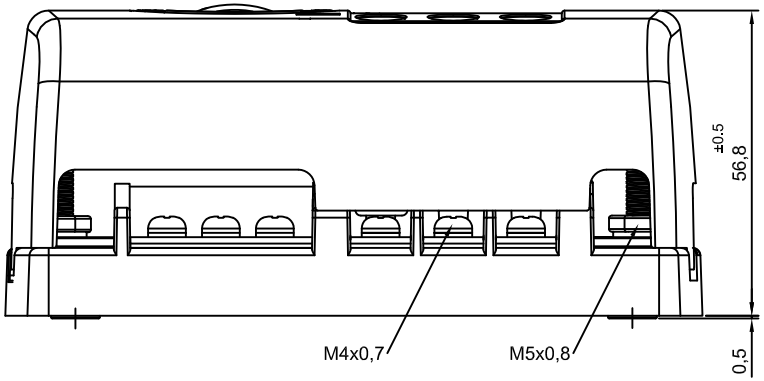

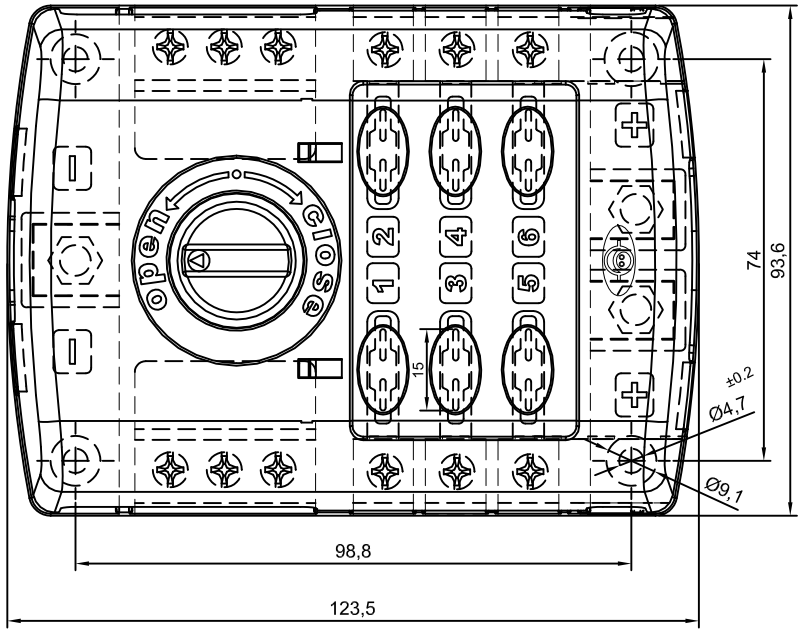

PARÇA KODU	PARÇA ADI	MALZEME	AD.	AĞIRLIK	MALİYET	AÇIKLAMA
39 0685	7,7x3,5cm MARİNE YAPIŞKANLI ETİKET	HAZIR	1	gr.	€	
39 0620	1,5 cm MARİNE YAPIŞKANLI ETİKET	HAZIR	1	gr.	€	
26 0501 01	GOVDE	PC (GF10)	1	gr.	€	
26 0501 02	ÜST KAPAK	PC	1	gr.	€	
26 0501 03	ALT KAPAK	PC (GF10)	1	gr.	€	
26 0500 04	KİLİT DÜGMESİ	PC	1	gr.	€	
26 0500 05	M4 PASLANMAZ YSB VİDA	HAZIR	12	gr.	€	
26 0500 06	M5x13.5 SB VİDA-PİRİNÇ	HAZIR	3	gr.	€	
26 0500 07	M4 PASLANMAZ KÜÇÜK TIRTILLI PUL	HAZIR	12	gr.	€	
26 0500 09F	KAPLAMALI TEKLİ TERMİNAL	26 0500 09	6	gr.	€	
26 0500 09	TEKLİ TERMİNAL	0,80x29 Pirinç (CuZn30)	6	gr.	€	
26 0500 13	KİLİT DÜĞME YAYI	DIN 17224-x12CrNi177	1	gr.	€	
26 0500 14	M5 PASLANMAZ SOMUN	HAZIR	3	gr.	€	
26 0500 15	PASLANMAZ M5 YAYLI RONDELA	HAZIR	3	gr.	€	
26 0500 16	2,9x8 YSB PASLANMAZ VİDA	HAZIR	7	gr.	€	
26 0501 07F	KAPLAMALI KAY. 3'LÜ TERMİNAL (1-5)	26 0501 07	1	gr.	€	
26 0501 07	KAY. 3'LÜ TERMİNAL (1-5)	0,80x240 Pirinç (CuZn30)	1	gr.	€	
26 0501 08F	KAPLAMALI KAY. 3'LÜ TERMİNAL (2-6)	26 0501 08	1	gr.	€	
26 0501 08	KAYNAKLI 3'LÜ TERMİNAL (2-6)	0,80x240 Pirinç (CuZn30)	1	gr.	€	
26 0500 19F	KAP. KAYNAKLI 6'LI ŞASE TERMİNALİ	26 0500 19	1	gr.	€	
26 0500 19	KAYNAKLI 6'LI ŞASE TERMİNELİ	0,80x120 Pirinç (CuZn30)	1	gr.	€	
26 0501 06V	KAPLAMALI VİD. KAYNAKLI 6'LI ŞASE TERMİNALİ	26 0500 19F	1	gr.	€	
TOPLAM :				gr.		

Rev. Nr.	DEĞİŞİKLİK AÇIKLAMASI	DEĞ. KOD.	TARİH	DEĞ. YAP.	ONAY
1	Test tablosu bilgileri eklendi	A	01/11/2019	K. B.	T. Ö.

ÖLÇEK 1:1	A3	ÇİZEN	H. EKİZ	16/10/2014
		KONTROL	B. ECE	16/10/2014
		ONAY	T. ÖZKÖK	16/10/2014

ÖNCELİKLİ	SERBEST TOLERANSLAR	
KRİTİK ▽	0.5'den 3'e ±0.05	30'dan 120'ye ±0.3
ÖNEMLİ ◇	3'den 6'ya ±0.2 ±0.1	120'den 400'e ±0.5
	6'dan 30'a ±0.2	400'den 1000'e ±0.8

PARÇA ADI
YANDAN ÇIKIŞLI 6' LI SİGORTA KUTUSU

PARÇA KODU
26 0501

ENG®

Bu döküman "ENG Elektrik Nakil Gereçleri ve Otomat San. Ltd. Şti." ne aittir; kısmen veya tamamı çoğaltılamaz, hiç bir kuruma veya şahsa verilemez.

Tork 1 (M4 vida)	2,5 Nm.
Tork 2 (M5 somun)	4 Nm.
Amper	BLOK BAŞINA 100A, SİGORTA BAŞINA 30A.
Volt	14-28V
Cycle	
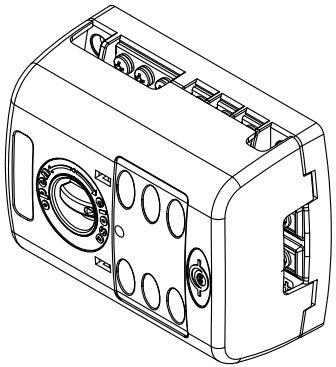
Ⓐ