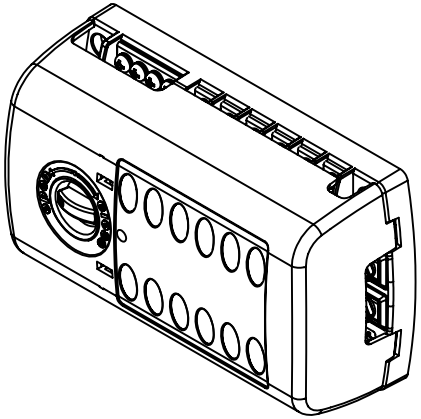

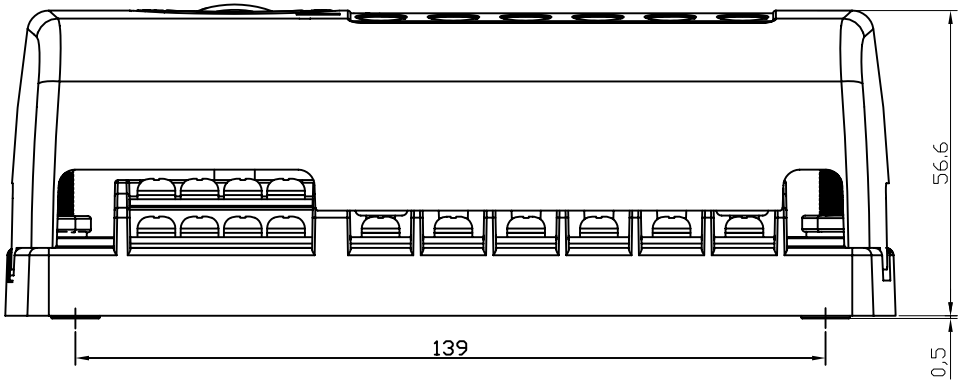


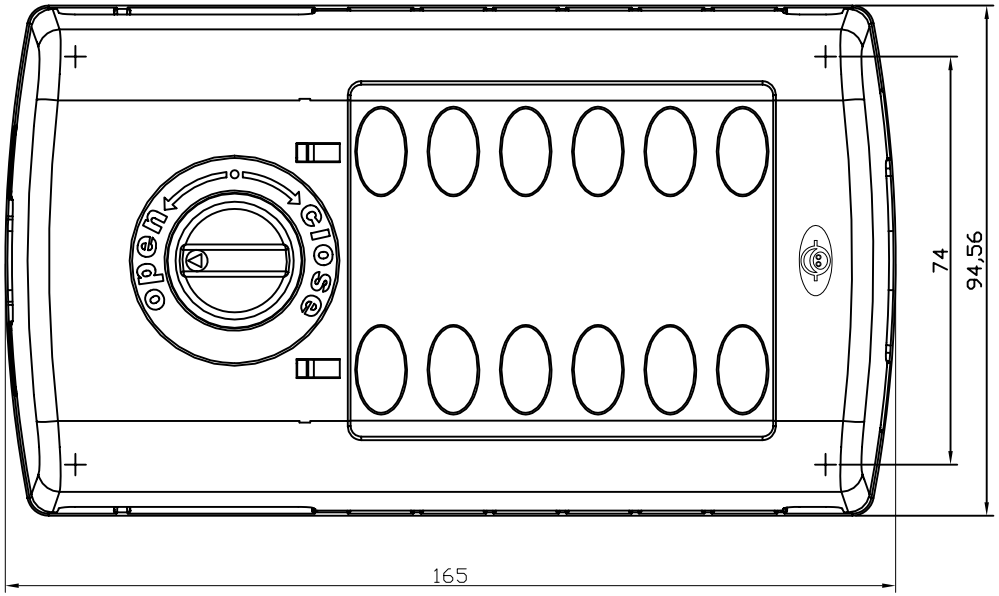


| Rev. Nr. | DEĞİŞİKLİK AÇIKLAMASI | DEĞ. KOD. | TARİH | DEĞ. YAP. | ONAY |
|---|---|---|---|---|---|
| | | | | | |
| | | | | | |

| ÖLÇEK 1:1 | A3 | | | | |
|---|---|---|---|---|---|
| | | ÇİZEN | F. AYDIN | 14/02/2007 | |
| | | KONTROL | C. ÇALIŞKAN | 14/02/2007 | |
| | | ONAY | T. ÖZKÖK | 14/02/2007 | |

| ÖNCELİKLİ | SERBEST TOLERANSLAR | | | |
|---|---|---|---|---|
| KRİTİK ▽ | 0.5'den 3'e | ±0.05 | 30'dan 120'ye | ±0.3 |
| ÖNEMLİ ◇ | 3'den 6'ya | ±0.1 | 120'den 400'e | ±0.5 |
| | 6'dan 30'a | ±0.2 | 400'den 1000'e | ±0.8 |

# YANDAN ÇIKIŞLI 12' LİK SİGORTA KUTUSU

PARÇA KODU

26 0500

ENG

Bu döküman "ENG Elektrik Nakil Gereçleri ve Otomat San. Ltd. Şti." ne aittir; kısmen veya tamamı çoğaltılamaz, hiç bir kuruma veya şahsa verilemez.