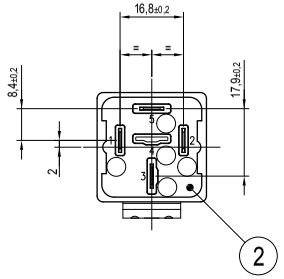

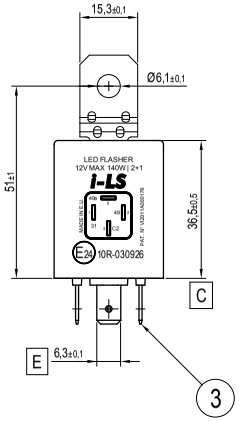

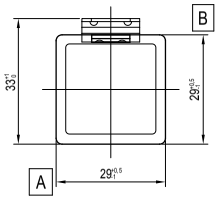

DISPOSIZIONE DEI TERMINALI
Terminals Arrangement

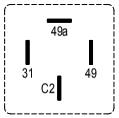

SECONDO LE NORMATIVE:
ISO 7588-1 (ASSEGNAZIONE TERMINALI)
According to:
ISO 7588-1 (Terminal Assignment)

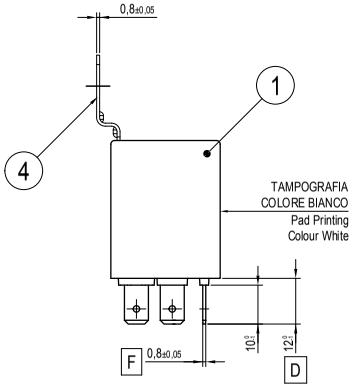

SCHEMA DI COLLEGAMENTO
Wiring Diagram

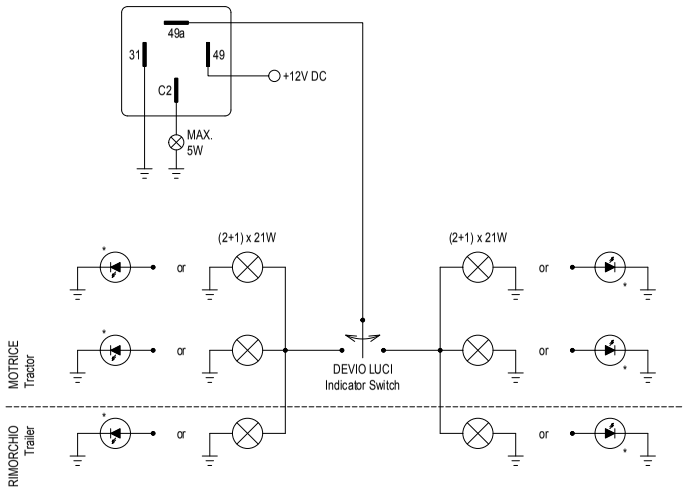

* = LED CON BOOSTER V-A PULSE ISO 13207-1 (COD. ILS.01.H)
Led with Booster V-A Pulse ISO 13207-1 (P.N. ILS.01.H)

REVISIONI / Revisions

REV.	DESCRIZIONE Description	COORDINATE Coordinates	DATA Date	DISEGNATO Drawn	APPROVATO Approved

CARATTERISTICHE / Characteristics

TENSIONE NOMINALE Rated Voltage	12V DC	CICLO LAVORO Duty Cycle	50 ± 3 %
LIMITI DI FUNZIONAMENTO Operating Voltage	10 ÷ 15V DC	FREQUENZA DI LAMPEGGIO Flashing Frequency	85 ± 15 CPM
CADUTA DI TENSIONE (INIZIALE) Voltage Drop (Initial)	< 300mV @ 10A	FREQUENZA DI LAMPEGGIO DURANTE FALLIMENTO Flashing Frequency During Failure	170 ± 30 CPM
CARICO NOMINALE Rated Load	2+1 x 21W + MAX.5W	TENSIONE DI COLLAUDO Test Voltage	13 ± 0,2V
CARICO NOMINALE IN HAZARD Rated Load During Warning	4+2 x 21W + MAX.5W	TEMPERATURA DI COLLAUDO Test Temperature	23 ± 2°C
GRADO DI PROTEZIONE Degree Protection	IP54	TEMPERATURA DI FUNZIONAMENTO Operating Temperature	-30°C ÷ +70°C

FUNZIONAMENTO DISPOSITIVO
Flasher Operation

49	31	49a	Flash	C2
0	1	1	0	0
1	1	0	0	0
1	1	1/3	2	0
1	1	2/3	1	0
1	1	1	1	1

49	0	SENZA ALIMENTAZIONE / No Supply
	1	CON ALIMENTAZIONE / Supply Connected
31	0	SENZA MASSA / No Ground
	1	CON MASSA / Ground Connected
49a	0	NESSUNA LAMPADA FUNZIONANTE / No Lamp Working
	1/3	1 LAMPADA FUNZIONANTE SU 3 / 1 Lamp Working On 3
	2/3	2 LAMPADE FUNZIONANTI SU 3 / 2 Lamps Working On 3
	1	TUTTE LAMPADE FUNZIONANTI / All Lamps Working
Flash	0	NESSUN LAMPEGGIO / No Lamp Flashing
	1	LAMPEGGIO @ FREQUENZA LAMPEGGIO Lamps Flashing @ Flashing Frequency
	2	LAMPEGGIO @ FREQUENZA DI LAMPEGGIO DURANTE FALLIMENTO Lamps flashing @ Flashing Frequency During Failure
C2	0	NESSUNA SPIA LAMPEGGIANTE / No Indicator Light Flashing
	1	LAMPEGGIO SPIA @ FREQUENZA DI LAMPEGGIO Indicator Lights Flashing @ Flashing Frequency
	2	LAMPEGGIO SPIA @ FREQUENZA DI LAMPEGGIO DURANTE FALLIMENTO Indicator Lights Flashing @ Flashing Frequency During Failure

ASSEGNAZIONE TERMINALI
Terminals Assignment

49	+ BATTERIA / + Battery
31	MASSA / Ground
49a	USCITA LAMPADE / Output Lamps
C2	USCITA SPIE / Output Indicator Lights

MATERIALI / Materials

N	ELEMENTO Element	MATERIALE Material	TRATTAMENTO Treatment	COLORE Colour	NOTE Remarks
1	COPERCHIO Housing	PA 6,6 GF30	-	NERO Black	-
2	BASETTA Baseplate	PA 6,6 GF30	-	NERO Black	-
3	TERMINALI Terminals	CuZn37	Cu-Flash + Sn 5µm	-	ISO 8092-1
4	STAFFA Bracket	EN 10130 DC01 RoHS	Zn LANTHANE MIN. 7µm	-	STAFFA OPZIONALE Optional Backet

DISEGNATO Drawn	DATA Date	CONTROLLATO Checked	DATA Date	TOLLERANZE GENERALI, SECONDO DIN ISO 2768	DIMENSIONI IN mm mm Dimension
M. TRENTO	13/05/2020	M. NARDI	18/05/2020	General Tolerances, according to DIN ISO 2768	

TUTTI I DIRITTI DI PROPRIETÀ SONO RISERVATI ALL'AZIENDA AUTOELETTRIC S.R.L. SECONDO LA LEGGE.
QUESTO DISEGNO NON SARÀ RIPRODOTTO O IN QUALSIASI MODO UTILIZZATO PER FARE COMPONENTI E
NON DEVE ESSERE RILASCIATO AD ALTRE PARTI SENZA CONSENSO SCRITTO.

All proprietary rights reserved by Autoeletric S.r.l. the company asserts one's rights according to the law.
This drawing shall not be reproduced or in any way utilized to make components and it must not be released to other parties without written consent.

AUTOELETTRIC S.r.l.
Via dell'Impresa, 9
36040, Brendola (VI)
Italia

TITOLO Title		PESO Weight	SCALA Scale
FLASHER UNIT i-LS 12V 4P 2+1(6) x 21W MAX.140W V-A PULSE		29 g	1 : 1
CODICE ARTICOLO Part Number	REV.	FORMATO Size	FOGLIO Sheet
202.1H4.ILS.H	0	A2	1 / 1